MC-2/ MC-2A/ MC-2B 操作說明書

RN RuiNeng睿能

睿能科技有限公司

www.ruineng.mymailer.com.tw

TEL:02-2285-3866

FAX:02-2289-2676

新北市蘆洲區中正路 321-2 號 2F

壹.外觀:

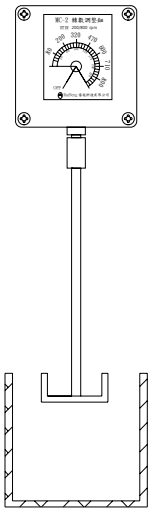

1.正面:轉數調整鈕(STIR):調整轉數由 300~800rpm。
2.背面:電源座:提供電源輸入。

貳.規格及注意:

1.MC-2 控制器 80(寬 W) X 50(深 L) X 90 (高 H)mm。
2.DC12V 0.5A
3.攪拌棒 25Cm / 15Cm。
4.固定座。

參.操作說明:

1.確認插入電源線。
2.固定攪拌棒，放下 MC-2。
3.轉動 STIR 轉鈕設定轉數，控制轉數。

肆.關機操作說明:

1.關閉轉數控制鈕。
3.轉數停止情況。
4.電源開關切至 OFF 位置。

伍.故障檢查；相關資料請上本公司網站下載

1. 轉數故障:檢查開關燈；
2. 轉數驅動電路板故障。
3. 維修方式；本節省時間方式，有四種收費方式。
   4A 自行更換:向本公司購買零組件；自行更換，價格最便宜。
   4B 寄回本公司維修，價格第二便宜。
   4C 單位團體集中後；由本公司進行收回維修。價格第三便宜。
   4D 由本公司至使用單位進行收回維修。價格最貴。

陸. 保固

1. 使用日期後；保固一年，請注意保固標籤日期。
2. 保固期內處理方式
   保固期內故障:本公司換新品，但夾頭及攪拌棒為消耗品無法換新品。
   保固期內故障:新竹、宜蘭以北本公司現場更新。其他地區以郵寄進行。

柒. 消耗品:

MOTER。

捌:各電磁加熱攪拌器功能比較圖

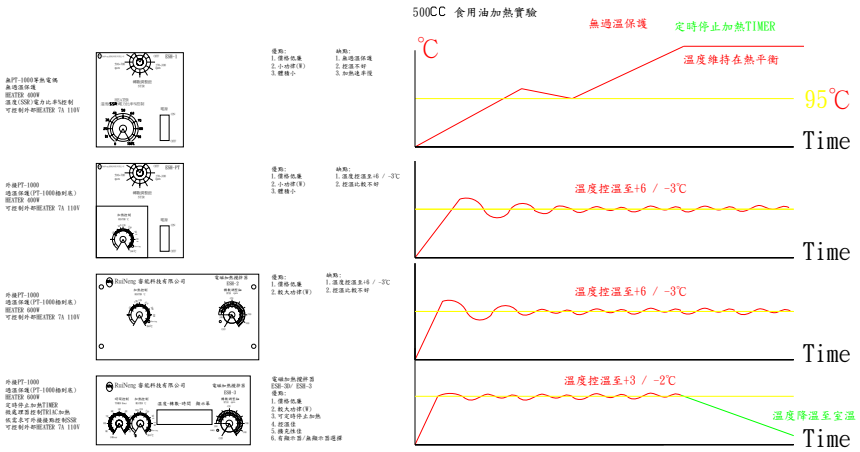

控制盒固定螺絲可做固定架固定用.擴充性佳(參考MC-2)
可作溫度控制器控溫其他負載.一機多用
可客製化設計其他用途

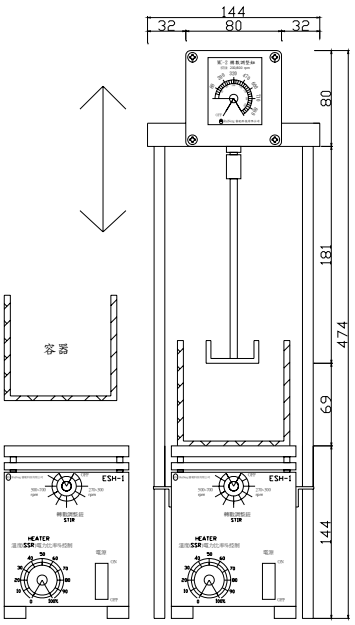

MC-2-200 最大轉數220RPM
MC-2-800 最大轉數840RPM

玖. 附件

MC-2B 夾頭	MC-2A 夾頭	攪拌棒